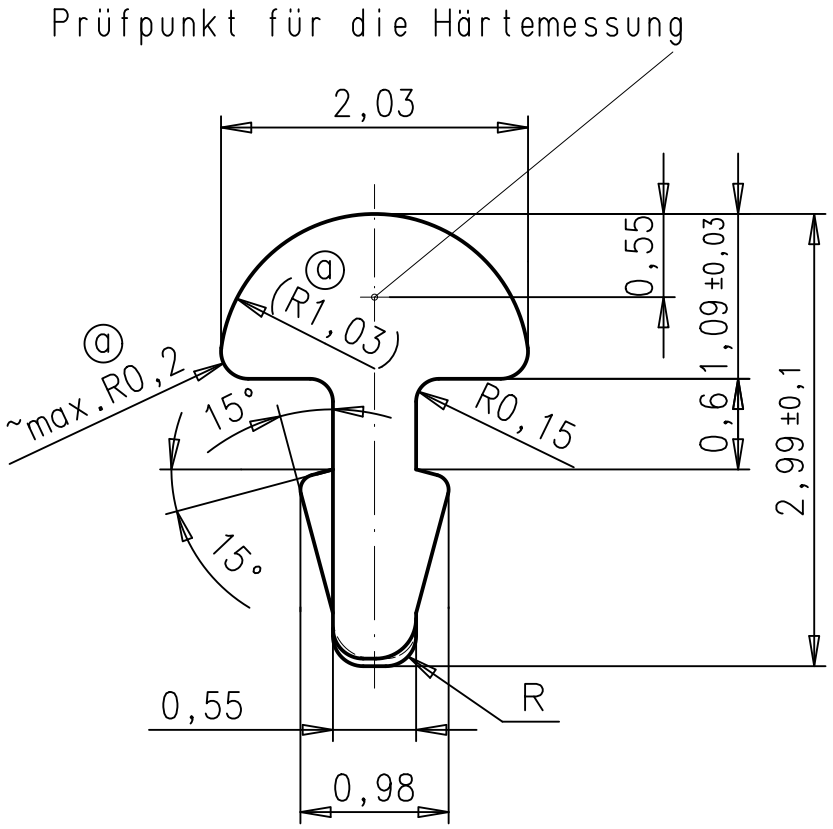


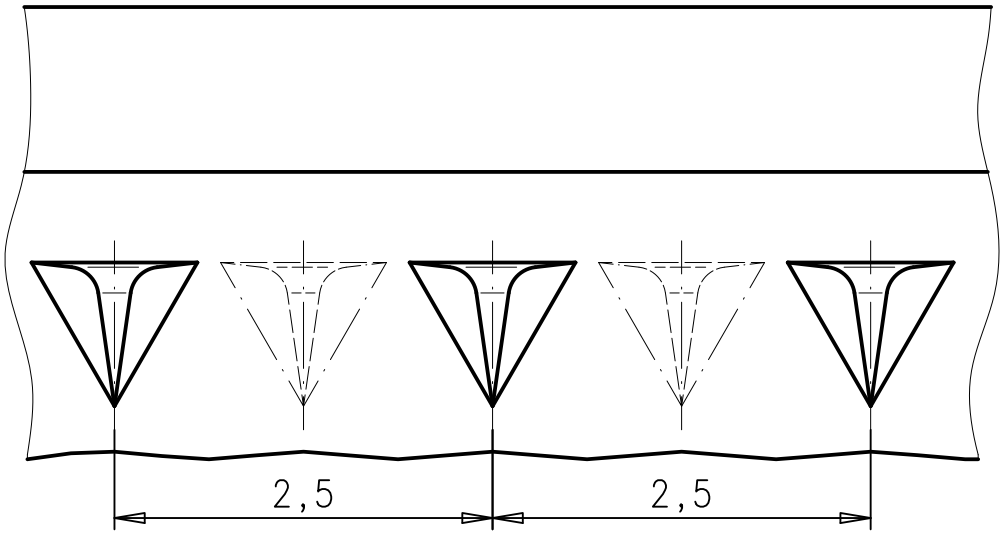


| | | | | | | | |
|---|---|---|---|---|---|---|---|
| ⓖ | | | | Freimaßtoleranz: ±0,05 | Oberfläche: | | Ferd. Wagner GmbH Pforzheim zapp |
| ⓕ | | | | | | | |
| ⓔ | | | | Werkstoff: | | | |
| ⓓ | | | | | | | |
| ⓒ | | | | | Datum: | Name: | Benennung: |
| ⓑ | | | | Bearbeitet: | 27.02.12 | K.S. | Profil |
| ⓐ | 1986 | 29.02.12 | K.S. | Geprüft: | 27.02.12 | D.K. | |
| Idx | Änd.-Nr. | Datum | Name | Kundenzeichnungs-Nr.: | | | Artikel-Nummer: 9790 |
| Fläche: 2,91 mm² | | Maßstab: 20:1 | | Zeichnungsnr.: 9790 | | | Blatt 1/1 |
| Erstverwendung: | | | | Ers.f. | | | Ers. d. |